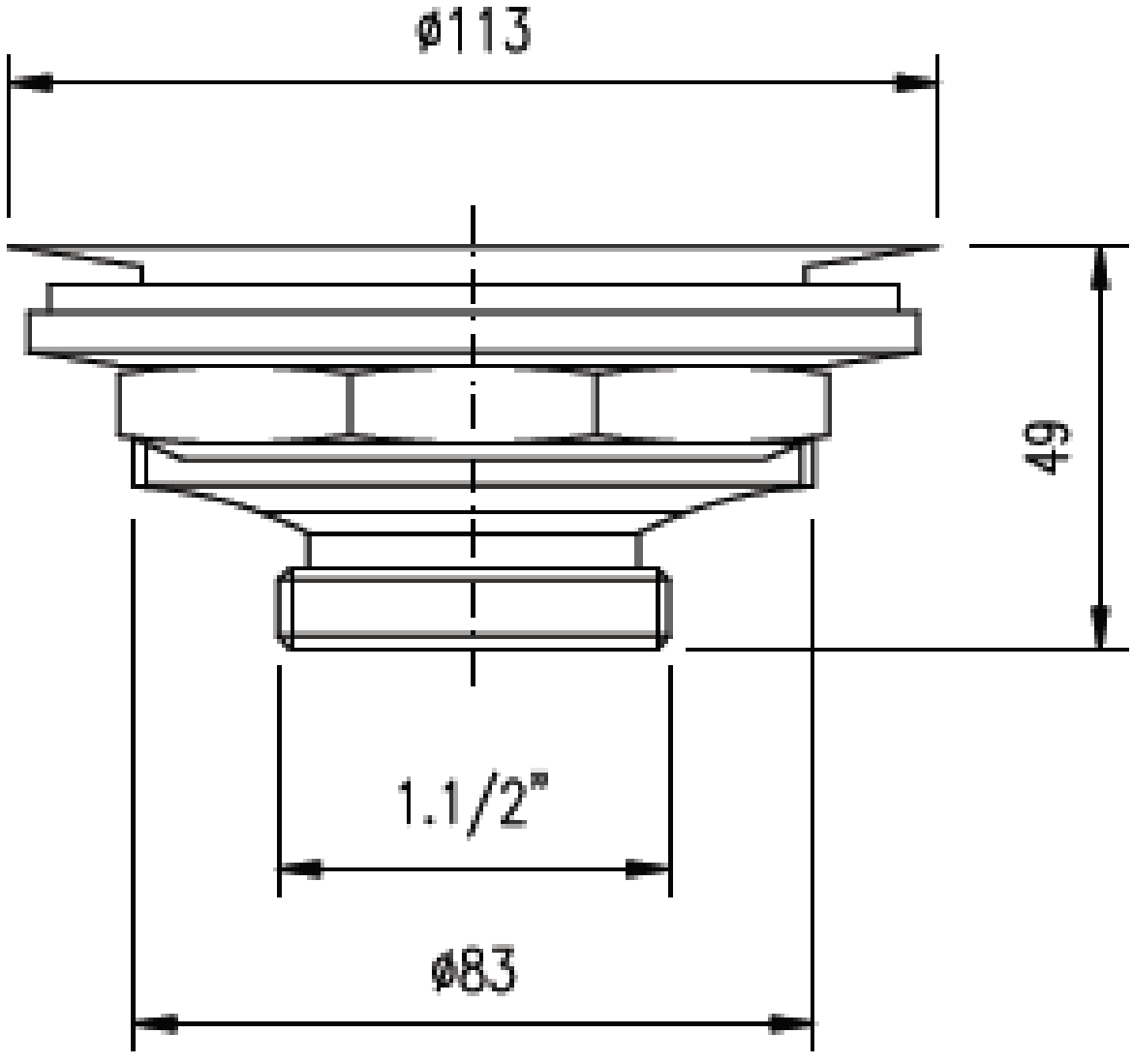
ø113
49
1.1/2"
ø83